Chave fim de curso Ex
Ex ES 97 DS-11U -60°C
Número de item: 1225938

Características dos produtos

- Zona Ex 1 e 21
- Invólucro plástico
- Resistente ao frio até -60 °C
- Alto grau de proteção IP66 / IP67 / IP69
- Projeto conforme EN 50047
- Caixa de ligação
- Dupla isolação ⧈
- Atuador: Alavanca c/ roldana ajustável DS

Notas
- 1 Ex"e" prensa cabo M20x1.5 incluso

Desenho com dimensões

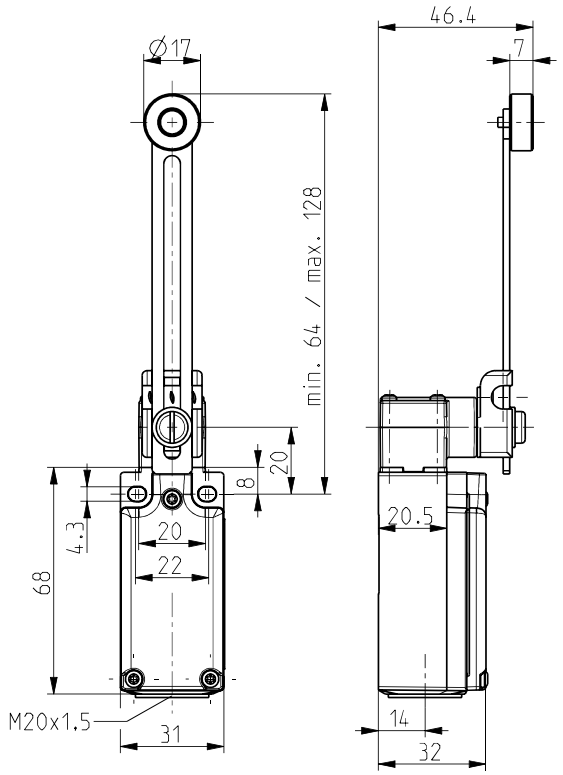

Dados técnicos

Normas aplicáveis
EN 60947-5-1, EN IEC 60079-0, EN 60079-1, EN IEC 60079-7, EN 60079-31

Invólucro
termoplástico, reforçado com fibra de vidro, resistente a impacto, auto-extinguível UL 94 V-0

Tampa
termofixos, reforçado com fibra de vidro, resistente a impacto, auto-extinguível UL 94 V-0

Vedação
silicone

Torque de fixação
parafusos da tampa: 0,4 ... 0,45 Nm

Grau de proteção
IP66 conforme EN 60079-0 + IEC/EN 60529 (... -60 °C)
IP67 conforme EN 60079-0 + IEC/EN 60529 (... -20 °C)
IP67 / IP69 conforme IEC/EN 60529
IP69K conforme ISO 20653

Material dos contatos
Prata, niquelado

Sistema de comutação
ação lenta

Elementos de comutação
1 NF/1 NA ponte de interligação, tipo Zb

Conexão
bornes a parafuso

Seção máx. cabo
min. 0,75 mm² (AWG 18), max. 1,5 mm² (AWG 16), incl. terminal

Entrada de cabo
M20 x 1,5; profundidade da rosca máx. 9 mm; usar somente prensa cabos Ex aprovados e certificados com grau mínimo de proteção IP66 e que sejam adequados para a temperatura do ambiente usado

Escala de aperto
7 ··· 12 mm

Categoria de utilização
AC-15

Ressalvadas erratas e alterações técnicas.

Chave fim de curso Ex
Ex ES 97 DS-11U -60°C
Número de item: 1225938

Dados técnicos (continua)

Dimensionamento da tensão de operação I_e
máx. 2 A ou 4 A ⧈

Dimensionamento da voltagem de operação U_e
máx. 500 VAC, máx. 250 VAC com potencial desigual

Grau de contaminação por sujeira
3

Durabilidade mecânica
> 1 milhão de operações

Energia de impacto
máx. 7 J

Classe da temperatura
T6

Temperatura ambiente
–60 °C ··· +55 °C máx. 4 A, +60 °C máx. 2 A

Proteção contra curto circuito
fusível 2 A / 4 A gG/gN

Classificação Ex
Ⓔx II 2G Ex db eb IIC T6 Gb,
Ⓔx II 2D Ex tb IIIC T80 °C Db
IECEx Ex db eb IIC T6 Gb,
Ex tb IIIC T80 °C Db

Certificado
BVS 16 ATEX E 052
IECEx BVS 16.0052

Peso
180 g

Diagrama dos contatos

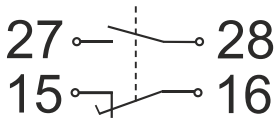

Diagrama das comutações

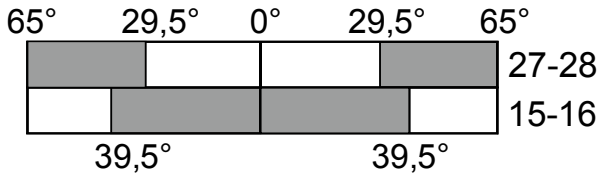

Ressalvadas erratas e alterações técnicas.